Информационный бюллетень № 235

Водяной насос 536.1307010-30 с уменьшенным диаметром шкива на двигателях ЯМЗ-536… CNG для автомобилей УРАЛ и автобусов ЛИАЗ

Управление по гарантии

Ярославль, Россия, 23 ноября 2020 г.

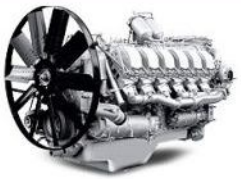

Довести до сведения:	Технического директора (сервис-менеджера)	Начальника цеха	Менеджера по запасным частям	Мастеров (бригадиров)	Приемщиков	Технических специалистов			
Тема/проблема:	Водяной насос 536.1307010-30 с уменьшенным диаметром шкива на двигателях ЯМЗ-536… CNG для автомобилей УРАЛ и автобусов ЛИАЗ								
Модель:	ЯМЗ-536… CNG ЛИАЗ, УРАЛ								

С августа 2018 года на двигателях ЯМЗ-536… CNG для автомобилей УРАЛ и автобусов ЛИАЗ применяется водяной насос 536.1307010-30 с уменьшенным диаметром шкива.

Эксплуатация упомянутых двигателей рекомендуется только с водяным насосом 536.1307010-30 (с уменьшенным диаметром шкива).

При замене насоса 536.1307010-20/21 на насос 536.1307010-30 необходимо заменить ремень привода, см. Таблица 1

Таблица 1.

№	Применяемость	До изменения		После изменения		Взаимозаменяемость
		Наименование	Обозначение	Наименование	Обозначение	
1	ЯМЗ-536 CNG УРАЛ	Насос водяной	536.1307010-20/21	Насос водяной	536.1307010-30	Комплектно
		Ремень при привода вентилятора и водяного насоса	5340.1308170-10	Ремень при привода вентилятора и водяного насоса	5340.1308170-30	
2	ЯМЗ-536 CNG ЛИАЗ	Насос водяной	536.1307010-20/21	Насос водяной	536.1307010-30	Комплектно
		Ремень при привода генератора и водяного насоса	5362.3701170-10	Ремень при привода генератора и водяного насоса	5362.3701170-20	

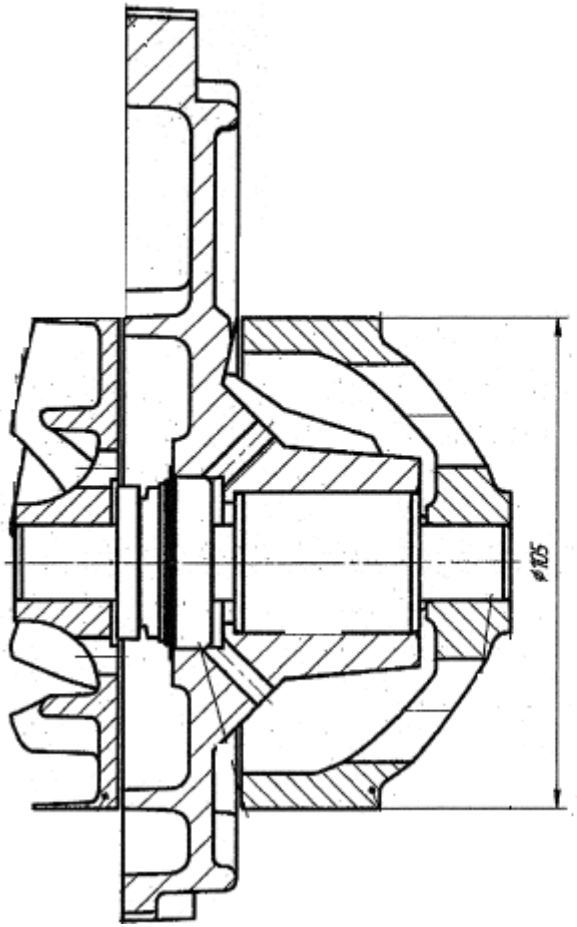

Рис. 1. Водяной насос 536.1307010-20/21

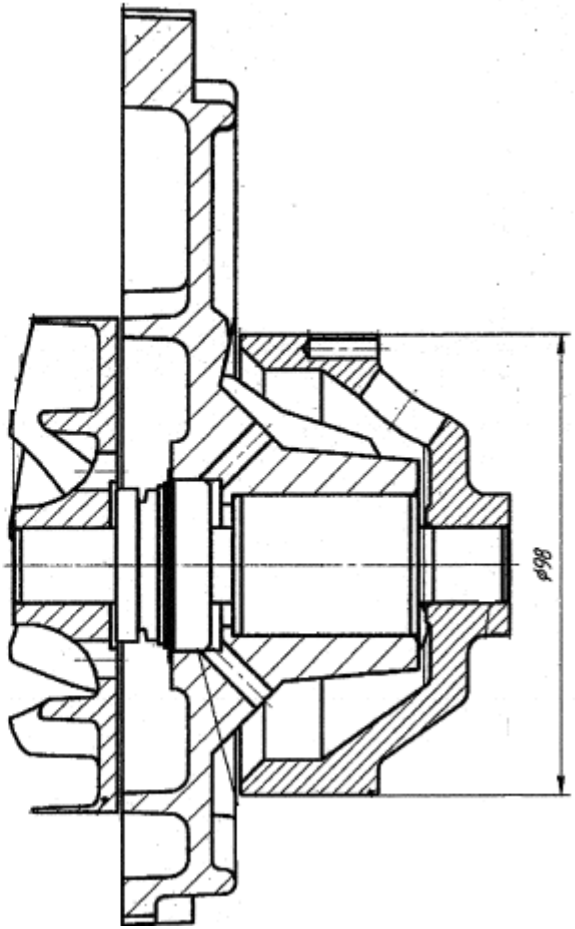

Рис. 2. Водяной насос 536.1307010-30
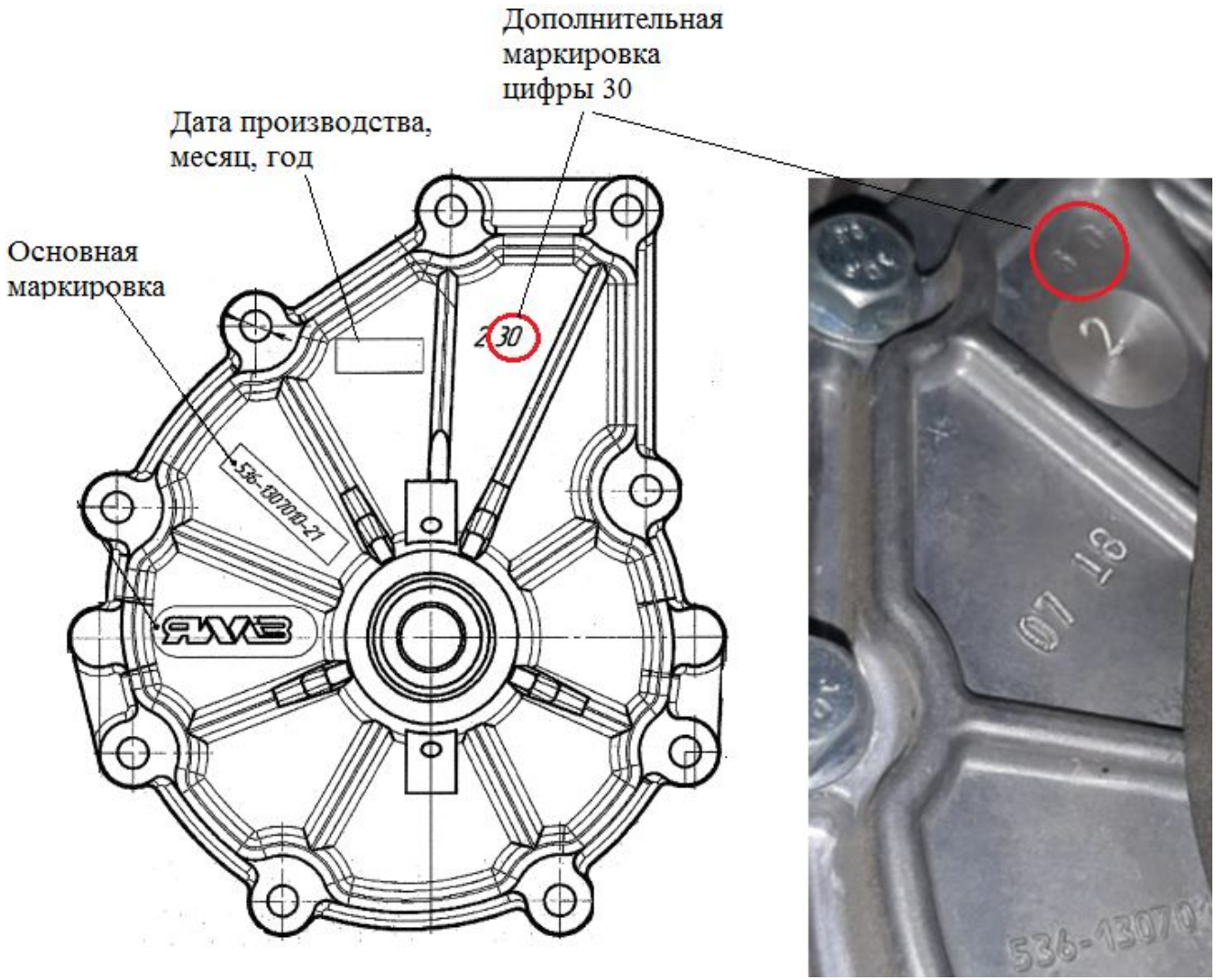
Маркировка водяного насоса 536.1307010-30